TERMOSTATOS

LRSRE06 - TERMOSTATO ON/OFF COM DISPLAY LCD

A serie LRSRE06 de termostatos ON/OFF é utilizada em sistemas de ar condicionado central e sistemas de aquecimento. Trabalha com a serie TSC de sensores de temperatura. Fornece controle de temperatura para válvulas motorizadas e atuadores elétricos de sistemas de agua fria e quente.

Características:

Termostatos on-off disponíveis nos modelos:
LRSRE06A (3 veloc. Heat-Off-Cool), LRSRE06B (3 veloc. Cool-Off)
LRSRE06C (3veloc. Heat-Off-Cool, 4 pipe) .

Possui display LCD para fácil visualização da temperatura e demais parâ-metros.
Elemento sensível - NTC. Permite instalar com sensor remoto.
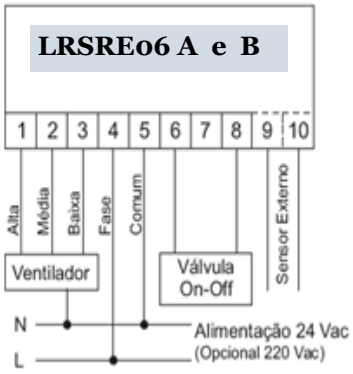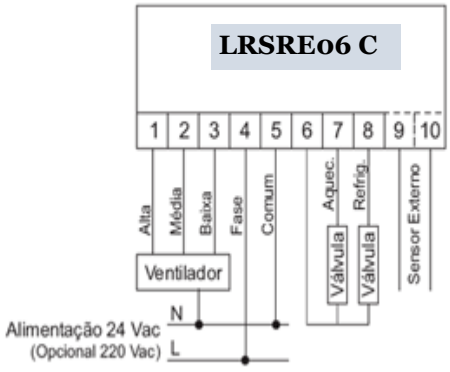
Alimentação	220 Vac ± 10% (opcional 24 Vac)
Sinal de Saída	On-Off 220 Vac 1A (opcional 24 Vac 1A)
Consumo	0,6 VA
Tensão Ventilador	220 Vac 2A (opcional 24 Vac 2A)
Precisão	± 0,5 ºC
Faixa de Ajuste	10 ~ 30 ºC
Elemento Sensível	Termistor do tipo NTC 10 K (25 ºC)
Condições de Operação	0 ~ 55 ºC, 10 ~ 90 %UR
Temp. de Armazenamento	-10 ~ 60 ºC