VÁLVULA MOTORIZADA

LR 20 - VALVULA ESFERA MOTORIZADA - FLANGEADAS

DESCRIÇÃO

As válvulas esfera da série NS 2000 regulam o fluxo de água em resposta à demanda do controlador nos sistemas de HVAC.
Podem receber água quente ou gelada com até 50% de etileno glicol. A curva característica inserida mantém a igualdade de porcentagem do fluxo.
Essas válvulas trabalham com atuadores proporcionais da série SHL e EMO.

DADOS TÉCNICOS

Material do corpo	Ferro fundido
Esfera	Bronze niquelado
Conexão	Flange
Indicação	Água gelada, quente e etilenoglycol a 50%
Temperatura de trabalho	-5 °C a 120 °C
Possui disco característico	

TABELA DE COEFICIENTE DE VAZÃO

MODELO	DIÂMETRO	CV
NS2065063	2 1/2"	74,3
NS2080100	3"	118,0
NS2100160	4"	188,8
NS2125240	5"	283,2
NS2150400	6"	472,0

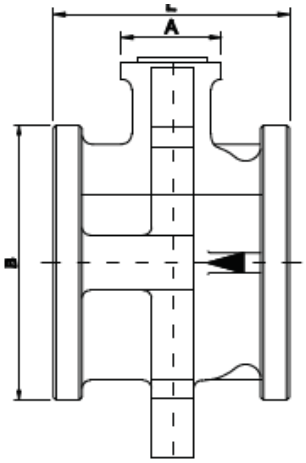

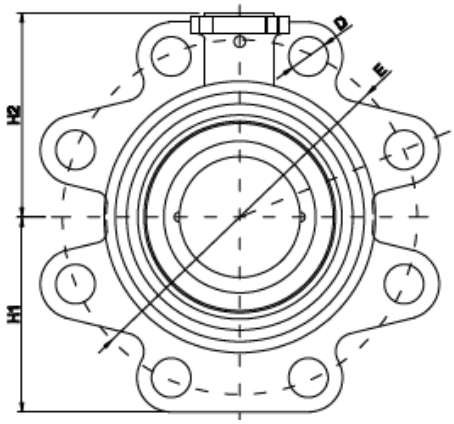

	A	B	D	L	H1	H2	E
DN65	44X44	105	4-Ø18	93	67	86	145
DN80	44X44	125	8-Ø18	108	90	94	160
DN100	52X52	148	8-Ø18	120	99	103	180
DN125	52X52	179	8-Ø18	144.5	114	117	210
DN150	52X52	205	8-Ø22	167	138	131	240