VALVULAS MOTORIZADAS

VSI

LR 20 e 30 - VALVULAS MOTORIZADAS DE 2 E 3 VIAS

DESCRIÇÃO

A série LR 20 e 30 de válvulas esfera motorizadas é utilizada para regular o fluxo de água quente ou gelada.

CARACTERISTICAS.

- Diâmetros de ½” a 3”, conexão BSP;
- 2 vias e 3 vias;
- Mantém igual porcentagem de fluxo;
- Proporção de fluxo ajustável;
- Controle on-off, floating ou proporcional;
- Pressão de trabalho: 4.0 Mpa;
- Pressão de corte: 1.4 Mpa;
- Máxima pressão diferencial de trabalho: 0.35 Mpa Kg;
- Máxima pressão diferencial de trabalho estático: 0.25 Mpa Kg;
- Corpo em bronze;
- Temperatura de trabalho: -5 °C a 120 °C;
- Close-off: 1,36 Mpa;
- Pode ser utilizada com 50% de solução glicol;
- Pode ser utilizada em vapor 100 kPa;
- Pode ser utilizada em sistemas de água com presença de ferrugem.

A série LR 20 e 30 de válvulas esferas motorizadas é utilizada com atuadores da linha EMO, conforme segue abaixo:

Modelo	Torque	Tensão	Sinal de controle	Potência	Tempo de abertura/ fechamento	Ângulo de saída	Diâmetros
EMO-35M-24	35in-lb(4Nm)	AC/DC24V	DC0(2)...10V	4VA	80s a 150s	0° a 95°	½” a 1 ¼”
EMO-35F-24	35in-lb(4Nm)	AC/DC24V	3 & 2 pontos	4VA	80s a 150s	0° a 95°	½” a 1 ¼”
EMO-85M-24	85in-lb(10Nm)	AC/DC24V	DC0(2)...10V DC0(4)...20mA	6VA	100s a 150s	0° a 95°	1 ½” a 3”
EMO-85F-24	85in-lb(10Nm)	AC/DC24V	3 & 2 pontos	6VA	70s a 120s	0° a 95°	1 ½” a 3”

* Modelos EMO-35F e EMO-85F também disponíveis em 220V

TABELA DE COEFICIENTE DE VAZÃO

Modelo	N° de vias	Diâmetro	Coeficiente de vazão
LR -2015	2 vias	½”	CV = 2,9
LR -2020	2 vias	¾”	CV = 4,7 / 7,4
LR -2025	2 vias	1”	CV = 11,8 / 18,9
LR -2032	2 vias	1 ¼”	CV = 18,9
LR -2040	2 vias	1 ½”	CV = 29,5 / 47,2
LR -2050	2 vias	2”	CV = 47,2 / 74,3 / 118,0
LR -2065	2 vias	2 ½”	CV = 72,3 / 101,0
LR -2080	2 vias	3”	CV = 124
LR -3015	3 vias	½”	CV = 2,9
LR -3020	3 vias	¾”	CV = 4,7 / 7,4
LR -3025	3 vias	1”	CV = 11,8 / 18,9
LR -3032	3 vias	1 ¼”	CV = 18,9
LR -3040	3 vias	1 ½”	CV = 29,5
LR -3050	3 vias	2”	CV = 47,2 / 74,3 / 118,0
LR -3065	3 vias	2 ½”	CV = 74,1 / 99,5

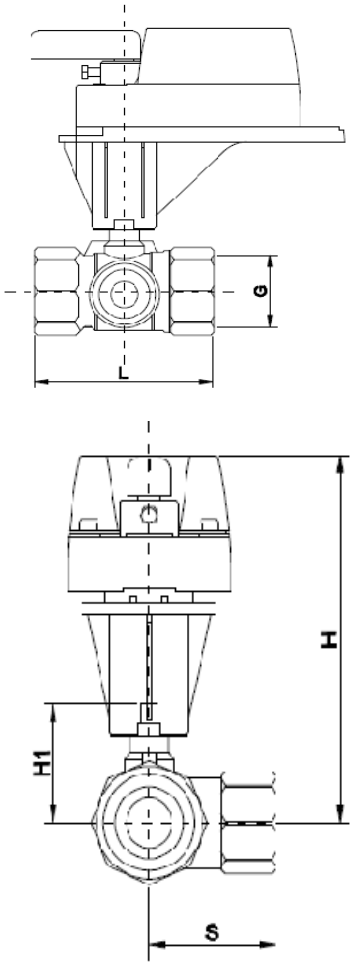

DIMENSÕES

Modelo	G	H (mm)	H1 (mm)	L (mm)	S (mm)
LR 2015	G1/2	150	37,5	60	---
LR -2020	G3/4	150	44	73	---
LR -2025	G1	155	47	89	---
LR -2032	G1-1/4	165	52,5	102,5	---
LR -2040	G1-1/2	174	57	113	---
LR -2050	G2	180	62	127,5	---
LR -2065	G2-1/2	225	75	135	---
LR -2080	G3	230	75	145	---
LR -3015	G1/2	150	39	60	30,5
LR -3020	G3/4	150	44	66	32
LR -3025	G1	155	47	89	46,5
LR -3032	G1-1/4	165	52,5	98,5	49
LR -3040	G1-1/2	174	57	106	52
LR -3050	G2	180	62	123	69
LR -3065	G2-1/2	230	67	130	70